ACHTUNG: Diese Zeichnung ist geistiges Eigentum der Firma GIFAS-ELECTRIC und darf daher weder vervielfältigt noch Dritten zugänglich gemacht werden.

ATTENTION: Ce dessin est propriété de l'entreprise GIFAS-ELECTRIC et ne doit ni être copié ni remis à des tiers.

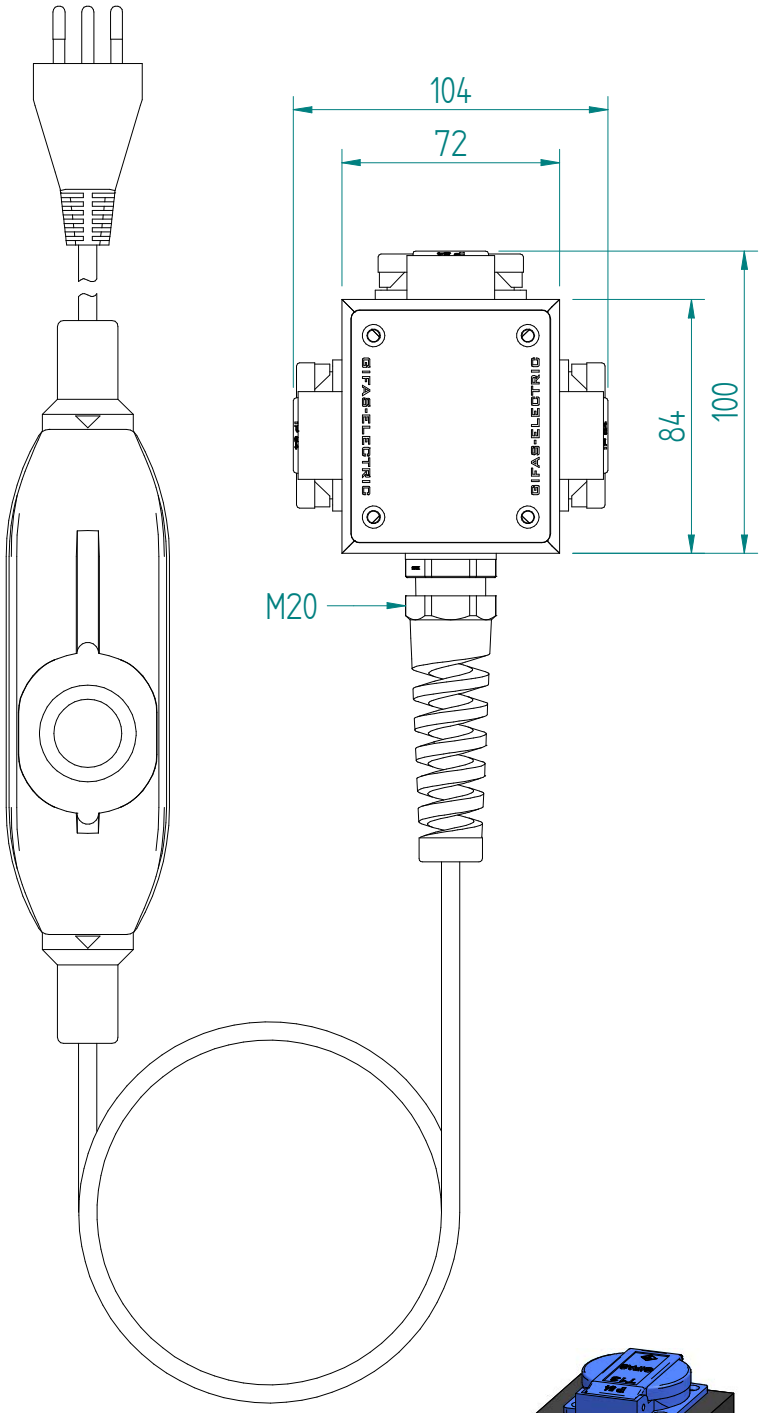

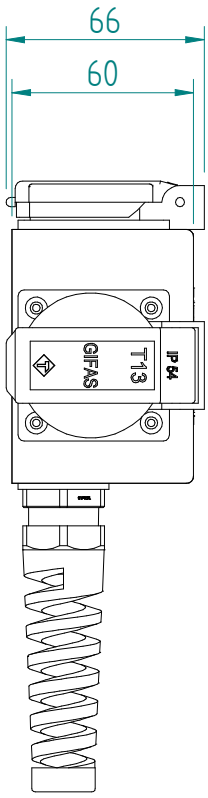

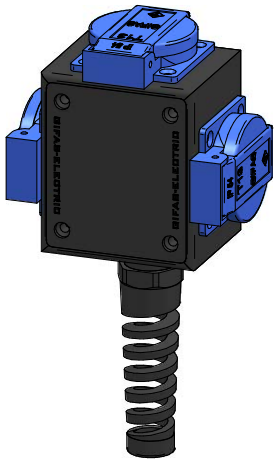

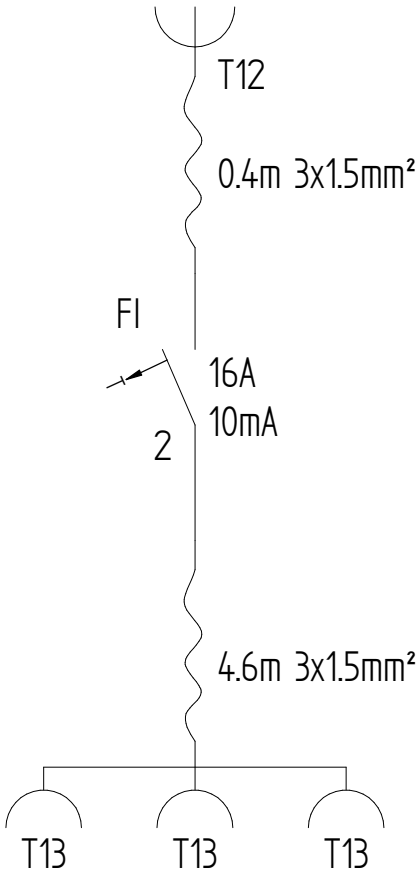

GIFAS ELECTRIC

GIFAS-ELECTRIC GmbH
Dietrichstrasse 2 - CH-9424 Rheineck
+41 71 886 44 44 info@gifas.ch
+41 71 886 44 44 www.gifas.ch

Stromverteiler

UT 16

T12 5m mit Personenschutz

Art.-Nr. : **078557**

24.01.2023

Blatt 1/1

phwa

ATTENTIONE: Il presente disegno è di proprietà della ditta GIFAS ELECTRIC. Riproduzione vietata.

ATTENTION: This design is property of GIFAS-ELECTRIC GmbH and may not be copied or distributed among unauthorized persons.